A R M A D A

ЛЕСОЗАГОТОВИТЕЛЬНАЯ ТЕХНИКА И ОБОРУДОВАНИЕ

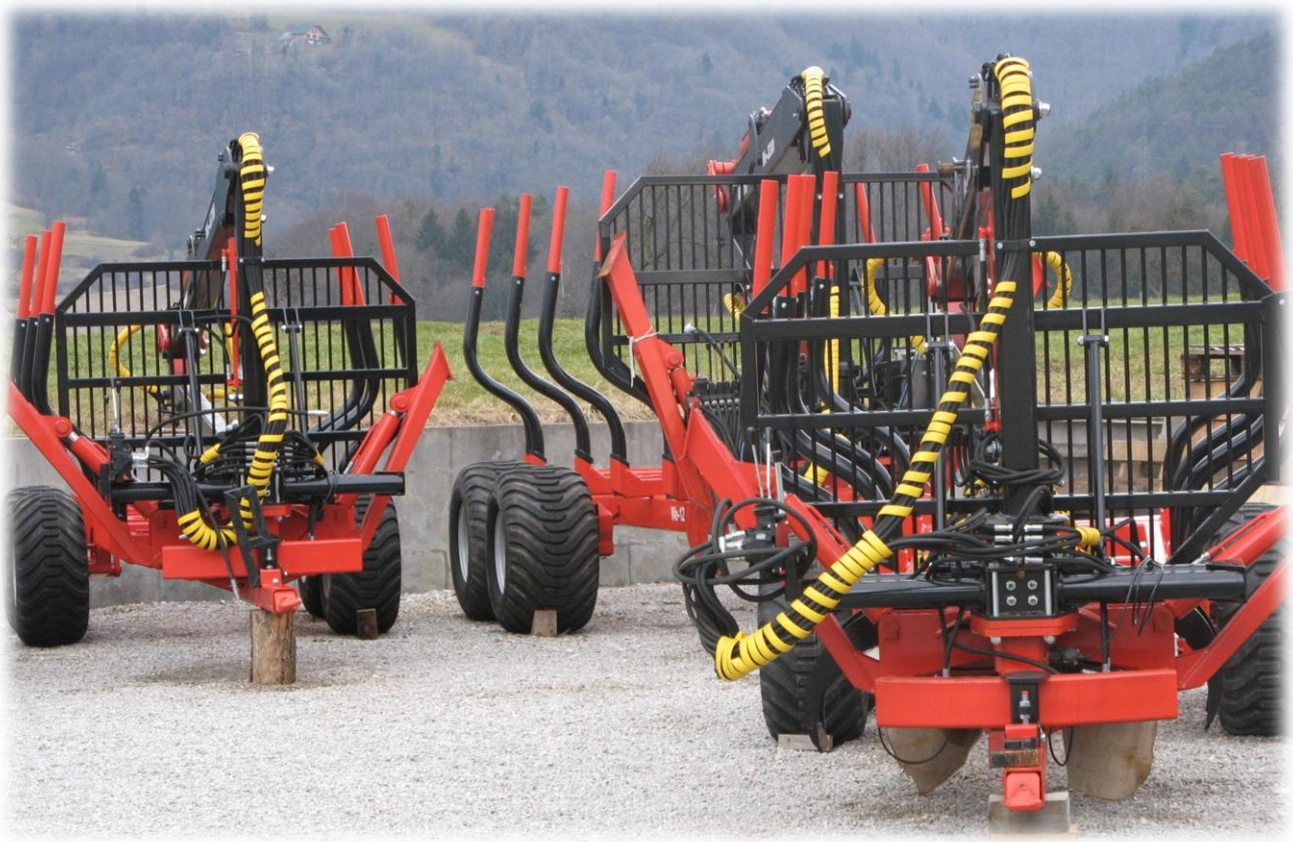

Европейские технологии заготовки леса

www.armada-mx.ru

Более 60 лет европейского опыта по заготовке леса теперь в России

Наша компания насчитывает более 60 лет деятельности по производству оборудования и техники для заготовки леса. Основанная в Швеции и впоследствии перенесенная в Эстонию компания, теперь расширяя свою географию, открыла производство на территории России.

На протяжении многолетней истории нами была развита и модернизирована конструкция прицепов и крано-манипуляторных установок направленных на повышение надежности, являющейся важнейшим фактором при работе в лесу. Запатентованные технологии и высокопрочные материалы позволяют создавать надежную технику, превращающую обычный трактор в современную лесопромышленную машину, которая по своей производительности и экономичности способна конкурировать с дорогостоящими лесозаготовительными форвардерами. Применение материалов с высокими прочностными характеристиками позволяет снизить вес техники, что позволяет уменьшить нагрузку на трактор и оптимизировать расход топлива.

Мы производим надежную лесозаготовительную технику для профессионалов. «АРМАДА» это новый бренд, за которым стоит многолетний европейски опыт производства.

Основатель компании

Леннарт Цедерквис

ЛЕСОВОЗНЫЕ ПРИЦЕПЫ ДЛЯ ТРАКТОРА

Лесовозные прицепы, производства «АРМАДА», являются наилучшим выбором при лесозаготовке. Европейский многолетний опыт лидирующих стран лесозаготовительной промышленности дет возможность, помочь отечественным предприятиям занятым заготовкой леса, достигать максимальных показателей при меньших расходах. Применение лесовозных прицепов, производства «АРМАДА», позволяет извлечь *дополнительную прибыль*, за счет увеличения производительности и снижения расходов на топливо и обслуживание.

Механическая система полного привода (4WD) обеспечивает повышенную проходимость лесовозного тракторного прицепа. Уникальной особенностью запатентованной системы 4WD является поддержание прицепом любой скорости движения трактора. Данная особенность отличает лесовозы «АРМАДА» от прицепов, оборудованных другими типами приводов способных развивать только одну постоянную скорость.

Уникальная в своем роде система привода отличается повышенной надежностью. В гидравлических приводах имеются узлы наиболее подверженные износу, такие как гидравлические моторы, которые капризны в обслуживании и часто выходят из строя с истечением некоторого периода времени и особенно при превышении допустимых нагрузок, т.е. в критически важный момент. При подключении гидравлического привода на колеса скорость движения трактора ограничивается и, как правило, составляет 4,7 км/ч, за счет не возможности поддержания более высокой скорости гидравлическим насосом.

При подключении механического привода 4WD колеса прицепа объединяются в единую трансмиссию с приводом трактора (8х8), что позволяет прицепу поддерживать его скорость (скорость прицепа прямопропорциональна скорости трактора). Крутящий момент на колеса прицепа передается за счет приводного колеса установленного на мосту прицепа с самоблокирующимися дифференциалами, что позволяет достичь синхронности вращения колес с обеих сторон прицепа. Также уникальная система полного привода лесовозов «АРМАДА» помогает при начале движения трактора в грязи и труднопроходимой местности.

Опыт применения лесовозных тракторных прицепов «АРМАДА» с приводом 4WD в сложных условиях рельефа значительно облегчает работу предпринимателей в лесной промышленности, позволяя осуществлять заготовку различных пород деревьев произрастающих на заболоченных территориях регионов РФ. В том числе можно отметить, что проходимость трактора с лесовозным прицепом «АРМАДА» не уступает по проходимости многим моделям форвардеров и значительно превосходит лесовозы на базе колесных грузовых автомобилей.

Покупая лесовозный прицеп «АРМАДА» вы приобретаете надежное средство производства повышенной проходимости и значительно повышаете возможности по увеличению объемов лесозаготовки за счет освоения труднопроходимых территорий.

Лесовозный тракторный прицеп TF-12 (ЛП-12)

Лесовозный тракторный прицеп MX-12 (ЛПП-12)

Тракторный прицеп TF-5 (ЛП-5)

№ п/п	Характеристика	Модель прицепа			
		TF-5 (ЛП-5)	TF-12 (ЛП-12)	MX-12 (ЛПП-12)	MX-14 (ЛПП-14)
1	Погрузочный диапазон (сечение)	1,5 м^2	2,5 м^2	2,5 м^2	2,5 м^2
2	Общая ширина	2,33 м	2,4 м	2,4 м	2,56 м
3	Общая длина	4,87 м	5,2 м – 7 м	5,2 м	5,2 м
4	Грузоподъемность	5 000 кг	12 000 кг	12 000 кг	14 000 кг
5	Высота свободного хода (клиренс)	475 мм	500 мм	500 мм	500 мм
6	Количество опорных балок у стоек	2кмпл/4шт	4кмпл/8шт 6кмпл/12шт	4кмпл/8шт	4кмпл/8шт
7	Размеры покрышек	400/90-15,5	500/50-17	500/45-22,5	600/45-22,5
8	Количество слоев покрышек	от 14 слоев	от 14 слоев	от 14 слоев	от 14 слоев
9	Воздушное давление в покрышках	2,4 бар	2,4 бар	2,4 бар	2,4 бар
10	Вес	1050 кг	1 200 - 1 500 кг	2 500 кг	2 700 кг
11	Система привода на колеса прицепа (4WD)	—	—	Есть	Есть
12	Тормозная система	Гидравлическая/ Пневматическая	Гидравлическая/ Пневматическая	Гидравлическая/ Пневматическая	Гидравлическая/ Пневматическая

Лесовозный прицеп TF-12 (ЛП-12)

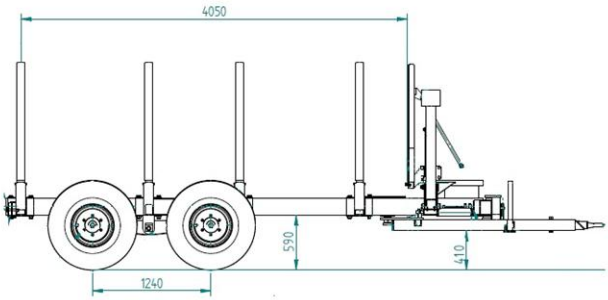

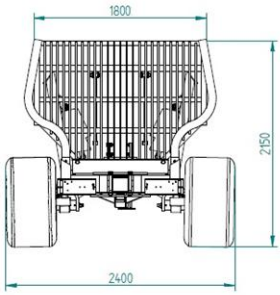

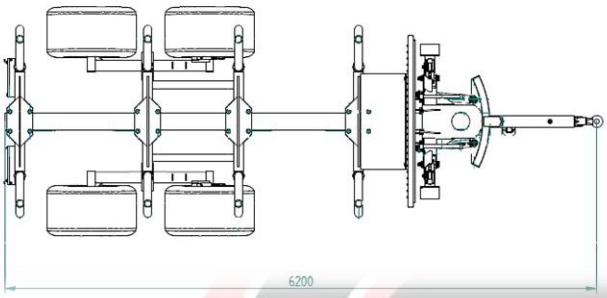

Лесовозный прицеп MX-12 (ЛПП-12)

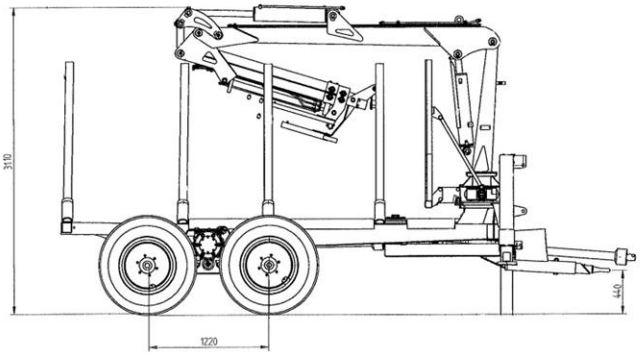

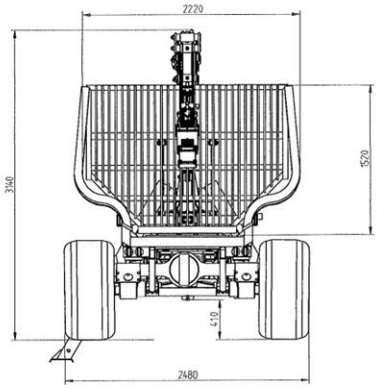

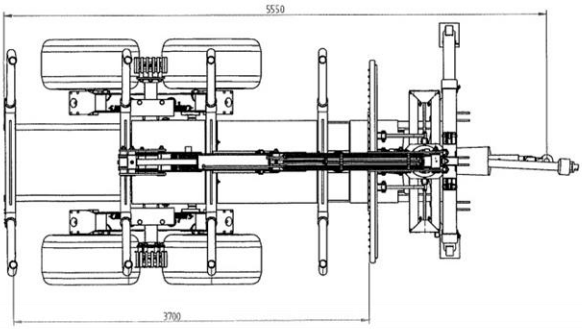

Экономическая выгода от применения лесовозных тракторных прицепов АРМАДА

При рассмотрении экономической выгоды от применения лесовозных тракторных прицепов «АРМАДА» укомплектованных краном-манипулятором и захватом для леса можно выявить существенное снижение затрат по сравнению с применяемой в лесозаготовке техникой.

Характеристика	Значение		
	Лесовоз на базе грузового автомобиля повышенной проходимости	Прицеп МХ-12 + новый трактор МТЗ 892	Форвардер импортного производства
Ориентировочная стоимость	*5 300 т.руб.*	*4 100 т.руб.* (2500 т.руб.+ 1 600 т. руб.)	*12 250 т.руб. (от 5 600 т.руб. – б/у 15 лет)*
Мощность	230 л.с.	89 л.с.	204
Грузоподъемность	12,5 т	12 т	14 т
Расход топлива в смену	180 л	30-40 л	200 л
Объем вывозимого груза*	12 м^3	14 м^3	25 м^3
Затраты на топливо в м3	***1,7 л***	***0,35***	***0,9***
Необходимость трелевочной техники в производственном процессе лесозаготовки	+	-	-
Необходимость в специализированном сервисе при ремонте	+	-	+
Минимизация порчи почвенных покровов и деревьев	-	+	+
Экономия времени производственного процесса	-	+	+

Приведены минимальные показатели при нормальных условиях работы.
Цена на дизельное топливо взята из расчета 41 руб/л
Расчет носит информационный характер и может меняться исходя из региона применения.
*За одну погрузку

Снижение затрат при применении лесовозных прицепов, производства «АРМАДА», происходит за счет существенной экономии на топливе (в несколько раз). Преимущество от

применения наших прицепов, это более низкая цена, в эксплуатации прицепа заключающаяся в обслуживании узлов трения выполняемых оператором (трактористом), высокой ремонтопригодности и низкой стоимости запасных частей и деталей. В случае выхода из строя трактора прицеп легко присоединяется к другому, что способствует исключению простоя производственного процесса. Также наш прицеп в сцепке с трактором в силу маневренности и выполнении фактической функции дорогостоящей лесозаготовительной машины, является в своей роли форвардером и помогает лесопромышленникам при скандинавской технологии заготовки леса, являющейся наиболее экономически выгодной. При использовании в лесозаготовительном процессе лесовозных тракторных прицепов «АРМАДА» не требуется применения трелевочной техники, что исключает из расходов такие статьи затрат, как приобретение, обслуживание и эксплуатация трелевочного трактора с содержанием его специалиста.

Схема заготовки сортимента с использованием лесовозов на базе грузового автомобиля

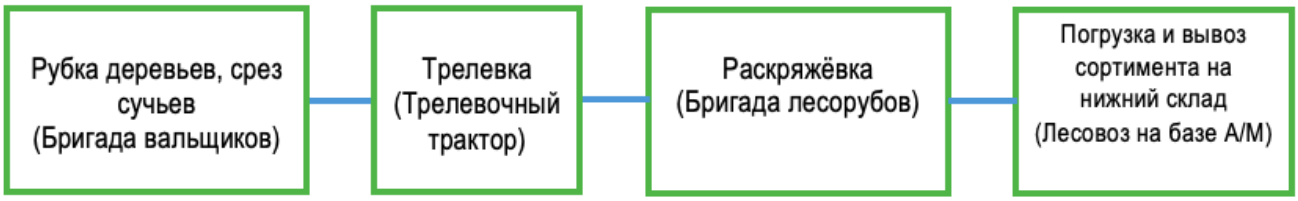

Схема заготовки сортимента с использованием трактора и лесовозного прицепа АРМАДА

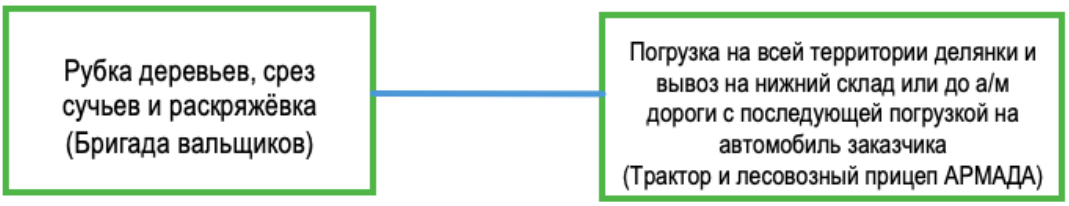

При лесозаготовке сортимента с использованием трактора и лесовозного прицепа АРМАДА значительно сокращается время всего процесса от рубки до вывоза бревен с делянки за счет исключения такой операции, как трелевка хлыстов. В случае использования лесовозного прицепа сортимент собирается сразу после его валки и среза сучьев, так как раскряжевка производится непосредственно перед погрузкой на прицеп. Трактор в комплекте с лесовозным прицепом АРМАДА следует за бригадой вальщиков и сортирует манипулятором лес после раскряжевки и грузит его на себя. Отсутствие в процессе лесозаготовки трелевки помимо затрат на содержание трелевочного трактора и его обслуживание также исключает расходы связанные с работами по подготовке волоков.

Еще одним преимуществом использования трактора с лесовозным прицепом АРМАДА является меньшее повреждение почвы за счет большей ширины колес и

сбалансированного распределения нагрузки, что также сокращает расходы на ее восстановление.

Небольшие габариты и меньший радиус разворота позволяют трактору с лесовозным прицепом АРМАДА показывать большую маневренность по сравнению с «конкурентами», что облегчает работу и сокращает время, затрачиваемое на перемещение по делянке.

Огромным плюсом использования на своем предприятии тракторного прицепа для леса, производства «АРМАДА», является его многофункциональность (установка дополнительного кузова и грейферного ковша для перевозки сыпучих материалов) заключающаяся в наличии в своем парке прицепа, который в любой момент может быть отсоединен от трактора при необходимости эксплуатации его для выполнения других видов работ. И одним из главных преимуществ является ощутимо низкая цена (даже с учетом приобретения нового трактора) по сравнению с другой специализированной техникой применяемой в лесозаготовительной промышленности.

ARMADA

ГИДРАВЛИЧЕСКИЕ КРАНЫ-МАНИПУЛЯТОРЫ

Также одним из видов производимых компанией «АРМАДА» оборудования для лесной промышленности и не только, являются гидравлические крано-манипуляторные установки.

Технические характеристики	Модель манипулятора					
	GM-5000 (ГМ-5000)	GM-6300 (ГМ-6300)	GM-6700 (ГМ-6700)	GM-7000 (ГМ-7000)	GM-7300 (ГМ-7300)	GM-8500 (ГМ-8500)
Вылет (Досягаемость)	5,3 м	6,3 м	6,7 м	7 м	7,3 м	8,5 м
Поворотный угол	360°	360°	360°	360°	360°	360°
Телескоп	—	1,3 м	1,35 м	1,5 м	1,35 м	2 x 1,5 м
Поворотный момент	11,1 kNm	11,1 kNm	11,1 kNm	13,5 kNm	11,1 kNm	13,5 kNm
Грузовой момент	30 kNm	30 kNm	42 kNm	90 kNm	42 kNm	90 kNm
Грузоподъемность на максимальном вылете стрелы	5,3 м – 600 кг	6,3 м – 500 кг	6,7 м – 620 кг	7,0 м – 1 285 кг	7,3 м – 560 кг	8,5 м – 800 кг
Грузоподъемность на вылете стрелы 3 метра	3 м – 1 000 кг	3 м – 1 000 кг	3 м – 1 200 кг	3 м – 3 000 кг	3 м – 1 250 кг	3 м – 3 000 кг
Вес заправленного маслом	550 кг	600 кг	750 кг	800 кг	760 кг	1060 кг

ARMADA

При изготовлении кранов-манипуляторов «АРМАДА» применяется специальная конструкционная сталь с высокими прочностными и износостойкими показателями, что позволяет эксплуатировать оборудование на протяжении многих лет. В своей конструкции гидравлические краны-манипуляторы «АРМАДА» включают элементы гидросистемы и ротаторы импортного производства от хорошо зарекомендовавших себя на рынке производителей.

ГМ-5000
(GM-5000)

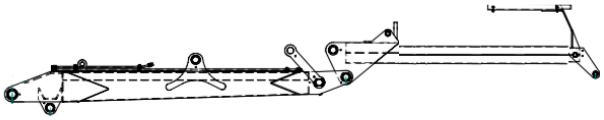

Вылет стрелы, м	3	4	5	5,3
Грузоподъемность, кг	1 000	750	600	570

ГМ-6300
(GM-6300)

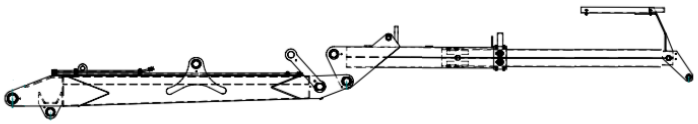

Вылет стрелы, м	3	4	5	6	6,3
Грузоподъемность, кг	1 000	750	600	520	500

ГМ-6700
(GM-6700)

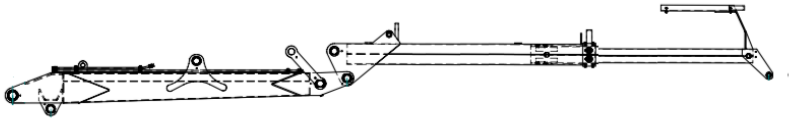

Вылет стрелы, м	3	4	5	6	6,7
Грузоподъемность, кг	1 400	1 050	840	700	630

ГМ-7000
(GM-7000)

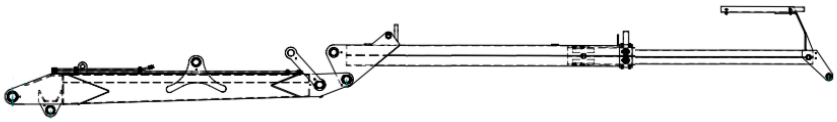

Вылет стрелы, м	3	4	5	6	7
Грузоподъемность, кг	3 000	2 250	1 800	1 500	1 285

ГМ-7300
(GM-7300)

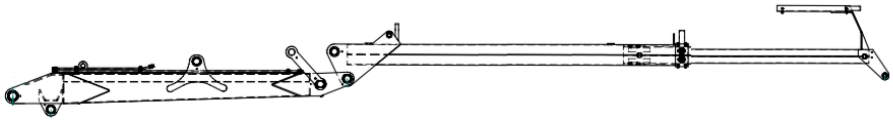

Вылет стрелы, м	3	4	5	6	7	7,3
Грузоподъемность, кг	1 400	1 050	840	700	600	580

ГМ-8500
(GM-8500)

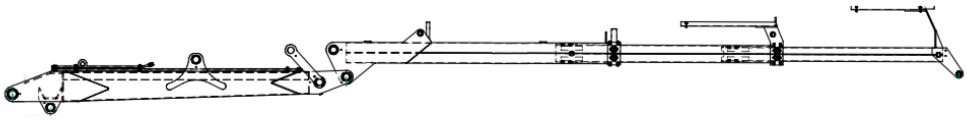

Вылет стрелы, м	3	4	5	6	7	8	8,5
Грузоподъемность, кг	3 000	2 250	1 800	1 500	1 285	1 125	1 060

Схемы движения КМУ «АРМАДА»

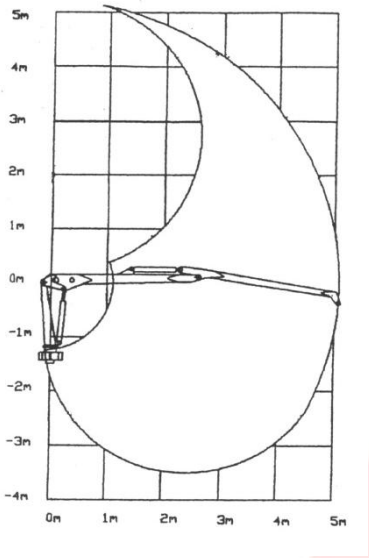

ГМ-5000 (GM-5000)

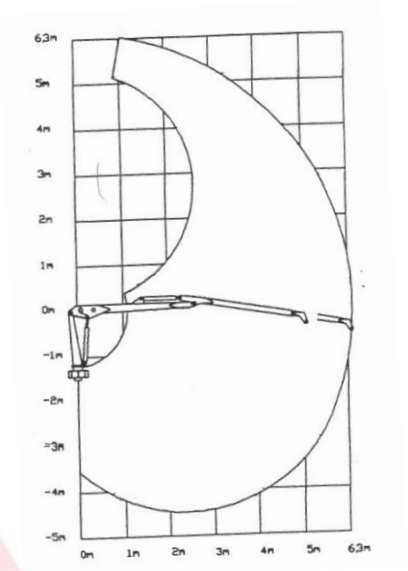

ГМ-6300 (GM-6300)

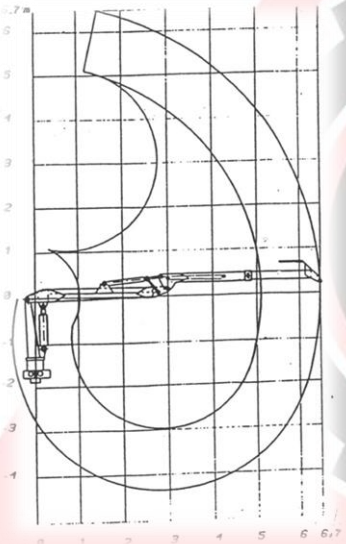

ГМ-6700 (GM-6700)

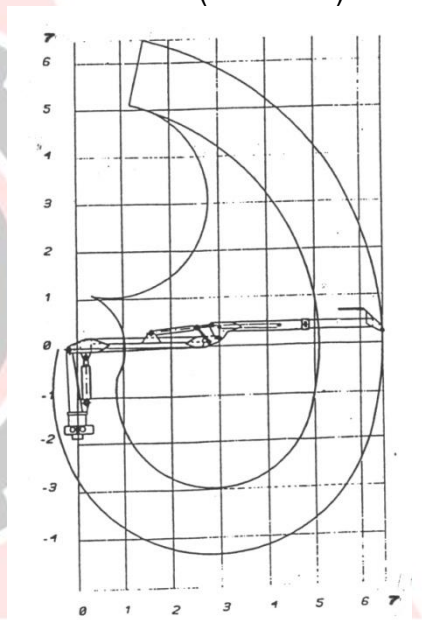

ГМ-7000 (GM-7000)

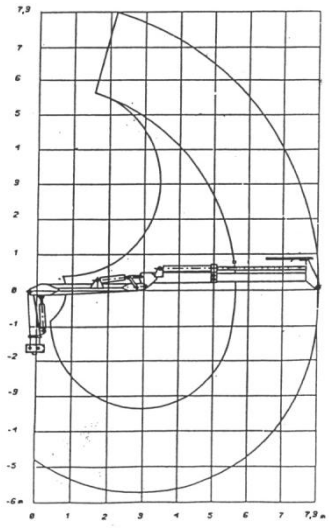

ГМ-7300 (GM-7300)

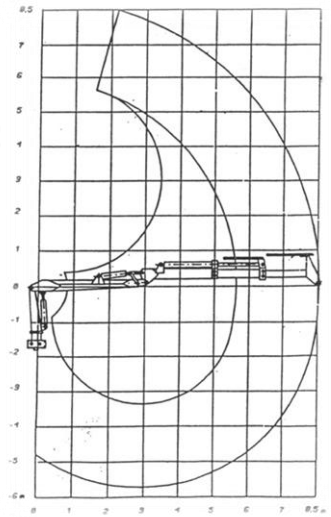

ГМ-8500 (GM-8500)

Гидравлические манипуляторы, производства «АРМАДА», могут комплектоваться откидными аутригерами (лапами) и их конструкция позволяет производить их установку на широкий ряд техники. КМУ «АРМАДА» применяются не только в лесной промышленности, но и в сфере ЖКХ при уборке мусора и сухих веток. Крано-манипуляторные установки нашего производства также применяются и в стационарном исполнении для установки на лесных базах и других производственных площадках.

Крано-манипуляторная установка GM-6700 (ГМ-6700)

Крано-манипуляторная установка GM-8500 (ГМ-8500)

Манипуляторы «АРМАДА» позволяют решать сложные задачи лесозаготовки при работе в непростых условиях. За счет повышенных прочностных характеристик применяемого при изготовлении металла манипуляторы производства «АРМАДА» служат намного дольше и отличаются высокой надежностью, что особенно важно при работе в лесу.

Производимые, компанией «АРМАДА», гидравлические краны-манипуляторы в своем применении не ограничены установкой на базу лесовозного прицепа. Их применение возможно и при установке на колесную базу грузового автомобиля, а также отдельно на трактор. Установка крана-манипулятора производится на раму транспортного средства с размещением органов управления и кресла оператора непосредственно на самом гидроманипуляторе, что обеспечивает хорошую обзорность. Весь ассортимент производимых нашей компанией кранов-манипуляторов имеет возможность установки на грузовой автомобиль с комплектацией выдвижными аутригерами.

ARMADA

ГРЕЙФЕРНЫЕ ЗАХВАТЫ ДЛЯ СОРТИМЕНТА

Помимо лесовозных тракторных прицепов и гидравлических кранов-манипуляторов компания «АРМАДА» занимается производством захватов для леса и сортимента. Наша компания имеет в наличии захваты обычной и усиленной конструкции, которая даже при применении усилений имеет значительно меньший вес по сравнению с аналогами, представленными на рынке. Меньший вес, за счет применения высокопрочной стали, нисколько не снижает прочность захватов «АРМАДА», а облегченная конструкция снижает нагрузку на ротатор, увеличивая его срок службы, и позволяет осуществлять подъем большего веса.

Технические характеристики	Модель захвата			
	CF-20 (ЗЛ-20)	CF-20L (ЗЛ-20У)	CF-32 (ЗЛ-32)	CF-32L (ЗЛ-32У)
Объём (м²)	0,20	0,20	0,32	0,32
Макс.открывание (мм)	1 200	1 200	1 540	1 540
Мин.закрывание (мм)	40	40	80	80
Ширина (мм)	407	423	495	552
Вес (кг)	85	138	97	142

Захват CF-20 (ЗЛ-20)

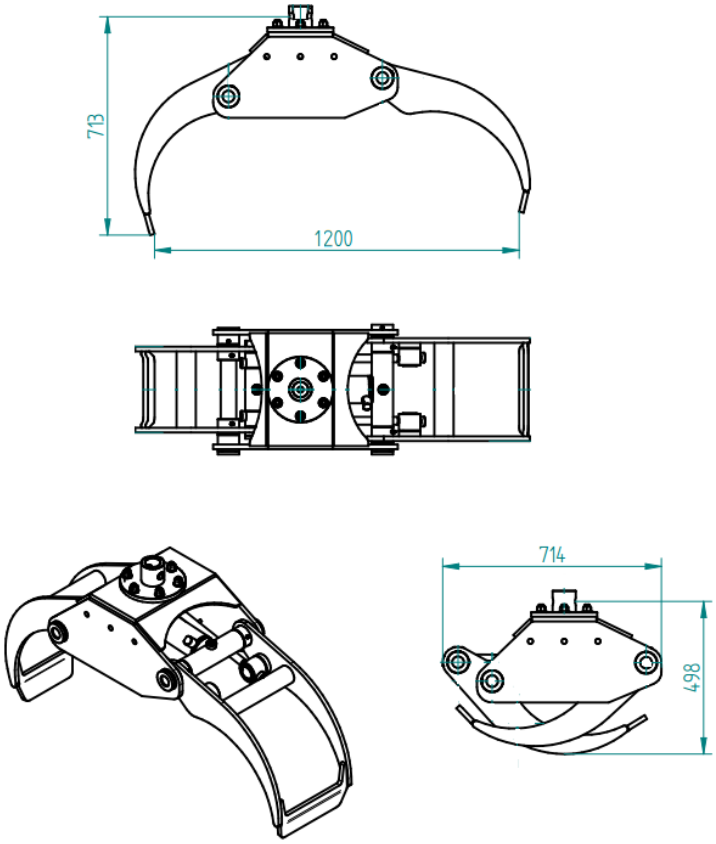

Захват CF-20L (ЗЛ-20У)

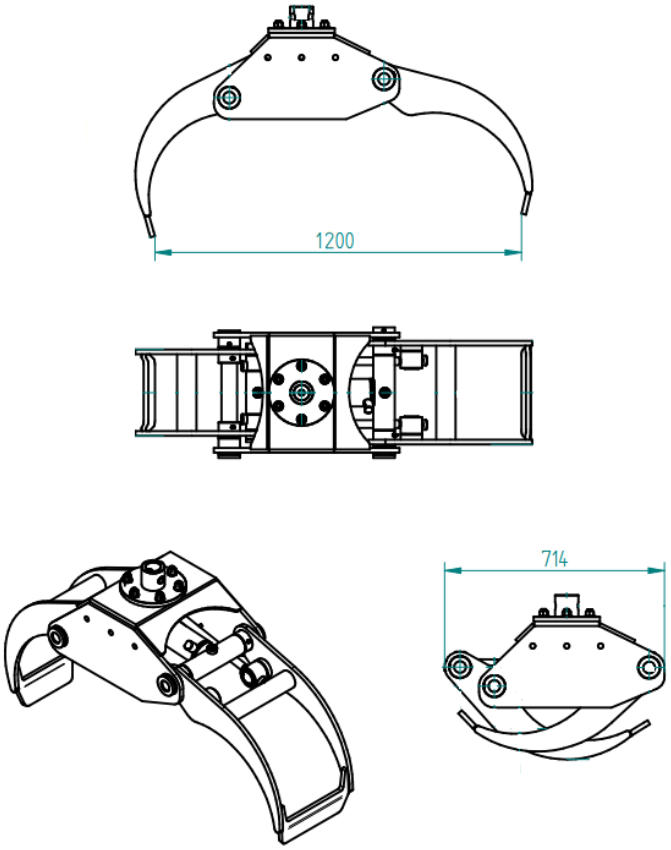

Захат CF-32 (ЗЛ-32)

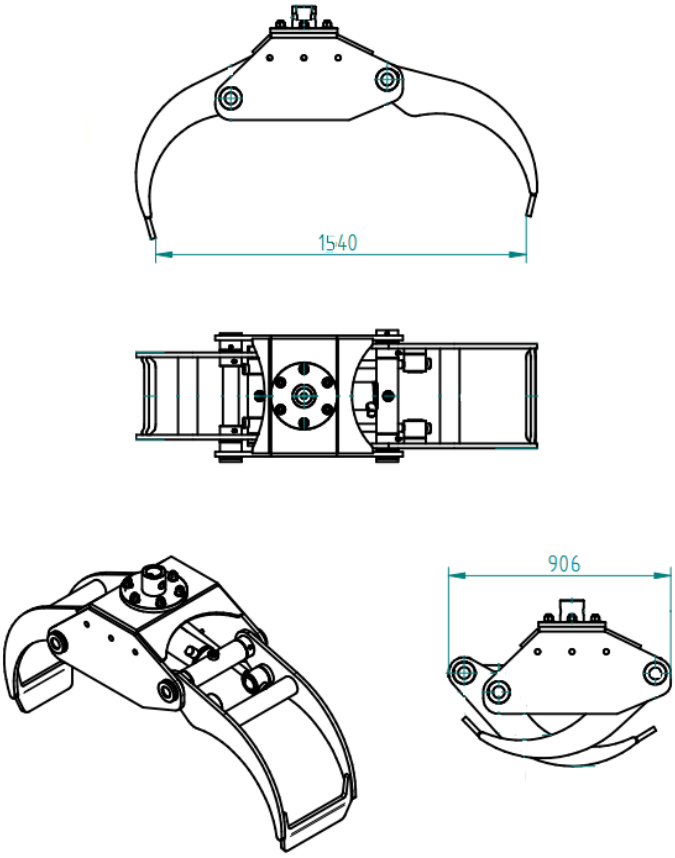

Захват CF-32L (ЗЛ-32У)

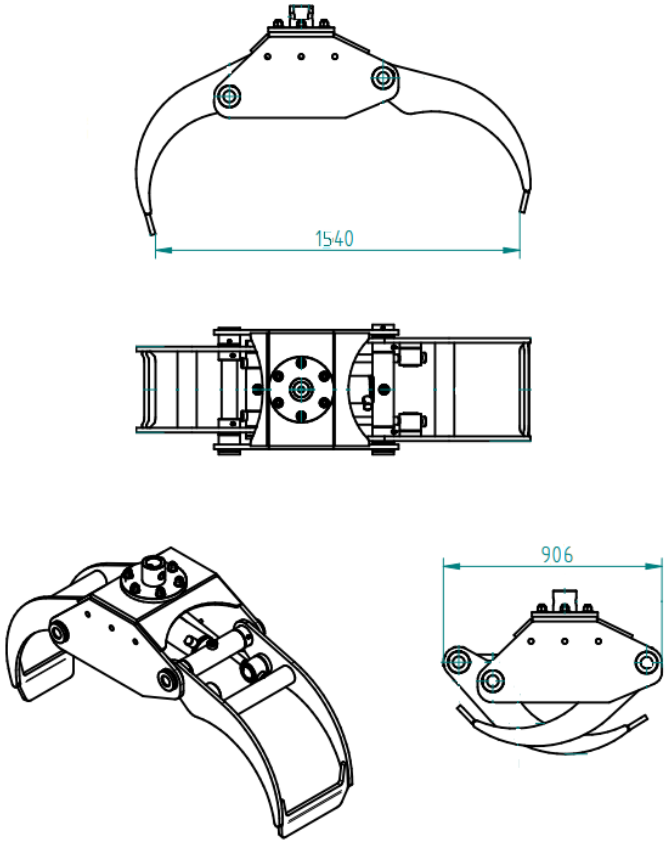

ДОПОЛНИТЕЛЬНЫЕ ОПЦИИ И КОМПЛЕКТАЦИИ

Приобретая технику и оборудование компании «АРМАДА» Вы также можете подобрать для себя оптимальную комплектацию и дополнительные опции способные превратить прицеп, манипулятор или захват в универсальное средство производства.

Вы сможете выполнять работы не только связанные с лесозаготовкой, но и сельскохозяйственной деятельностью.

Кузов для перевозки мелких грузов

Насадка для грейферного захвата

Лебедка с стационарным или радио управлением

Лебедка «АРМАДА» служит для подтягивания бревен из труднодоступных мест с более дальнего расстояния.

Лебедка может устанавливаться как на гидроманипулятор, так и в любое другое удобное место.

Тяговая сила	2200 кгс
Скорость	0,29 м/сек
Трос	8 мм / 35 м
Вес	45 кг

Мы готовы помочь Вам с подбором трактора и доработкой его для работы в лесу (изготовление и установка **«лесного обвеса»**), также подсоединим прицеп.

У нашей компании индивидуальный подход к каждому клиенту, мы осуществляем подбор резины разных производителей в любом ценовом диапазоне.

У нас возможна комплектация манипуляторов гидравлическими распределителями от ведущих производителей в любом требуемом Вам исполнении (от самых простых до радиоуправляемых).

Для облегчения маневрирования при заднем ходе прицепа и для увеличения обзора оператора (тракториста) при погрузо-разгрузочных работах мы можем дополнительно установить пакет из 4-х широкоугольных камер с монитором, устанавливаемым в кабине трактора. Установка производится в защищенном исполнении для исключения повреждения камер при работе в суровых условиях леса.

ТЕХНИЧЕСКАЯ ПОДДЕРЖКА НА ПРОТЯЖЕНИИ ВСЕГО СРОКА ЭКСПЛУАТАЦИИ

Компания «АРМАДА» дорожит каждым клиентом и отражается это в индивидуальном подходе к послепродажному сопровождению каждой выпущенной единицы оборудования и техники. В структуре нашей компании действует отдел информационно-технической поддержки и сервиса, где вы можете получить необходимую информацию по эксплуатации, техническому обслуживанию и ремонту приобретённого оборудования на протяжении всего срока его службы. Мы окажем Вам услуги по подбору и доставке необходимых запчастей и материалов. Вы всегда сможете получить консультацию наших специалистов по всем возникающим вопросам о работе и обслуживании техники «АРМАДА». Помимо всего этого мы с полной уверенностью даём гарантию в течение одного года на весь ассортимент производимой продукции. На нашем складе всегда в наличии весь ассортимент запчастей и расходных материалов по низким ценам. Мы предлагаем своим клиентам не только европейский уровень качества, но и высокий уровень сервиса на всей территории РФ и ближнего зарубежья.

ПОДТВЕРЖДЕННОЕ КАЧЕСТВО

Качество и безопасность нашего оборудования подтверждены сертификатами соответствия требованиями технических регламентов Таможенного союза и ГОСТов.

Наше предприятия прошло, все необходимые проверки и состоит в реестре Министерства Промышленности и Торговли РФ, а также является членом ТПП РФ.

Компания «АРМАДА» поддерживает постоянный контроль за поддержанием высокого уровня качества и дает гарантию на весь ассортимент выпускаемой продукции 1 год.

«АРМАДА» - многолетние европейские технологии ведущих стран лесозаготовительной промышленности теперь в России.

НАШИ КОНТАКТЫ

346400, Российская Федерация, Ростовская область, г. Новочеркасск, ул. Пушкинская д.83
info@armada-mx.ru
www.armada-mx.ru
8(800)201-99-86 (бесплатно по РФ)
+7(961)432-05-01
vk.com/armadamx